1–1

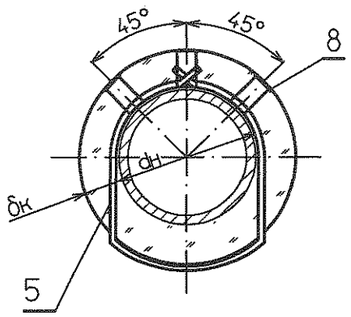

2–2

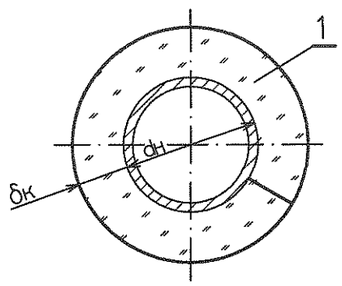

1 слой

Спецификация деталей

Поз	Обозначение	Наименование	Кол.	Материал	Масса, кг ед.	Масса, кг общ.	Приме-чание
1	ТУ 5761-001-00126238-00	Маты теплоизоляционные прошивные энергетические					см. п. 1
		марки МТПЭ-21-75 м³					
2	л. 29	Покрытие защитное м²		ОЦ ОН-КР-1-0,8(0,5) ГОСТ 14918-80			
3	ГОСТ 3282-74	Сшивка-проволока 0,8-0-Ч м		СтОпс ГОСТ 380-2005	0,004		
4	ГОСТ 3282-74	Кольцо-проволока 2-0-Ч м		СтОпс ГОСТ 380-2005	0,025		
5	ГОСТ 3282-74	Подвеска-проволока 2-0-Ч м		СтОпс ГОСТ 380-2005	0,025		
6	л. 59	Опорное кольцо		Сборный			см. п. 2
7	л. 47	Бандаж с пряжкой		Сборный			
8	л. 46	Скоба опорная СО- δиз.		Сборный			см. п. 2
9	ГОСТ 7798-70	Болт М12х50 4.6		20 ГОСТ 1050-88	0,062		
10	ГОСТ 5915-70	Гайка М12 5		20 ГОСТ 1050-88	0,0154		
11	ГОСТ 11371-78	Шайба 12 4		20 ГОСТ 1050-88			
12	ТУ 95.2691-98	Прокладка толщиной 10мм(5х2) шириной 50мм			0,60		
		картона базальтового марки БВТМ-К м²					

1 Маты теплоизоляционные энергетические можно заменить на маты минераловатные по ГОСТ 21880-94 или по техническим условиям завода-изготовителя.
2 При изоляции трубопровода в два и три слоя и толщине изоляции больше 120 мм опорные скобы заменить на опорные кольца.

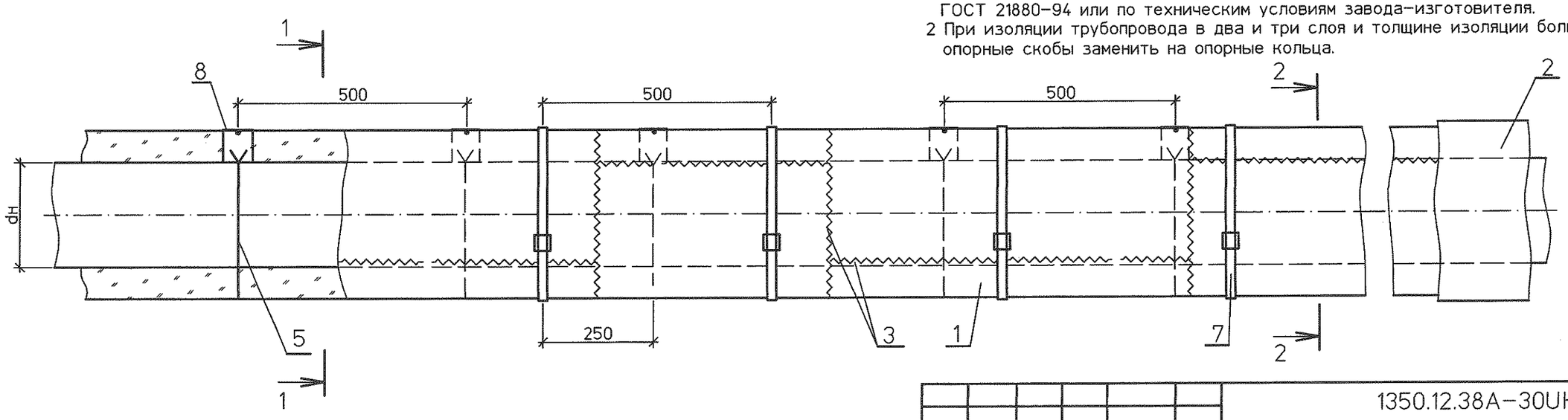

Изм.	Кол.уч.	Лист	№док.	Подп.	Дата
Н. контр.		Михеев			17.07.14
Проверил		Ледова			17.07.14
Разработал		Проворов			17.07.14

1350.12.38А-30UHJ-1718-ТН

Объекты III очереди строительства ЗАО СГК (ТЭЦ)

Трубопроводы машзала БВД в осях 16-28, рядах А-В и внутристанционные трубопроводы.

Стадия	Лист	Листов
Р	15	

Тепловая изоляция горизонтальных трубопроводов dн от 219 до 480мм матами прошивными в обкладках (начало).

ОТКРЫТОЕ АКЦИОНЕРНОЕ ОБЩЕСТВО ИНСТИТУТ ТЕПЛОЭЛЕКТРОПРОЕКТ НИЖНИЙ НОВГОРОД

Инв.№подл.	Подпись и дата	Взам.инв.№
83652		

2 слоя

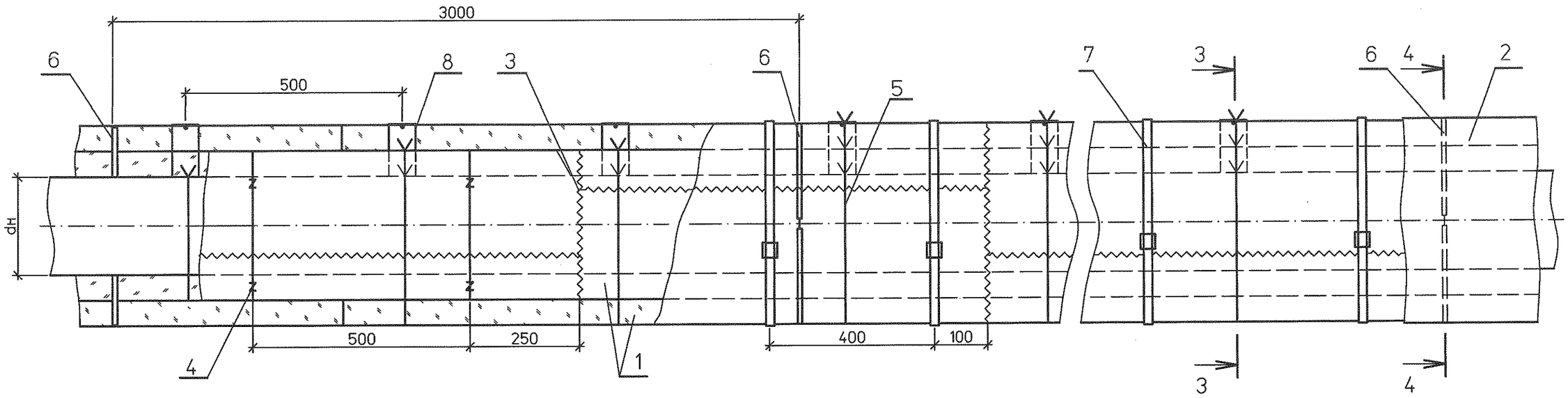

3–3

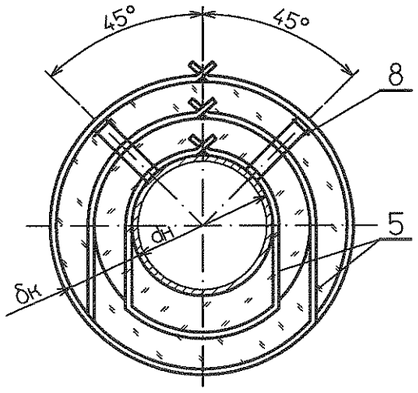

4–4

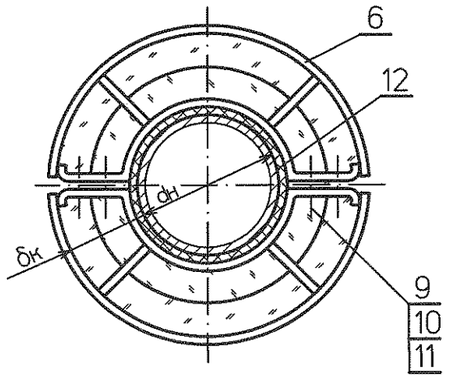

Изм.	Кол.уч.	Лист	№док.	Подп.	Дата	1350.12.38А–30UHJ–1718–ТН			
						Объекты III очереди строительства ЗАО СГК (ТЭЦ)			
						Трубопроводы машзала БВД в осях 16–28, рядах А–В и внутристанционные трубопроводы.	Стадия	Лист	Листов
							Р	16	
Н. контр.		Михеев			17.02.14	Тепловая изоляция горизонтальных трубопроводов dн от 219 до 480мм матами прошивными в обкладках (продолжение).	ОТКРЫТОЕ АКЦИОНЕРНОЕ ОБЩЕСТВО ИНСТИТУТ ТЕПЛОЭЛЕКТРОПРОЕКТ НИЖНИЙ НОВГОРОД		
Проверил		Ледова			17.02.14				
Разработал		Проворов			17.02.14				

Взам.инв.№	
Подпись и дата	
Инв.№подл.	83652

3 слой

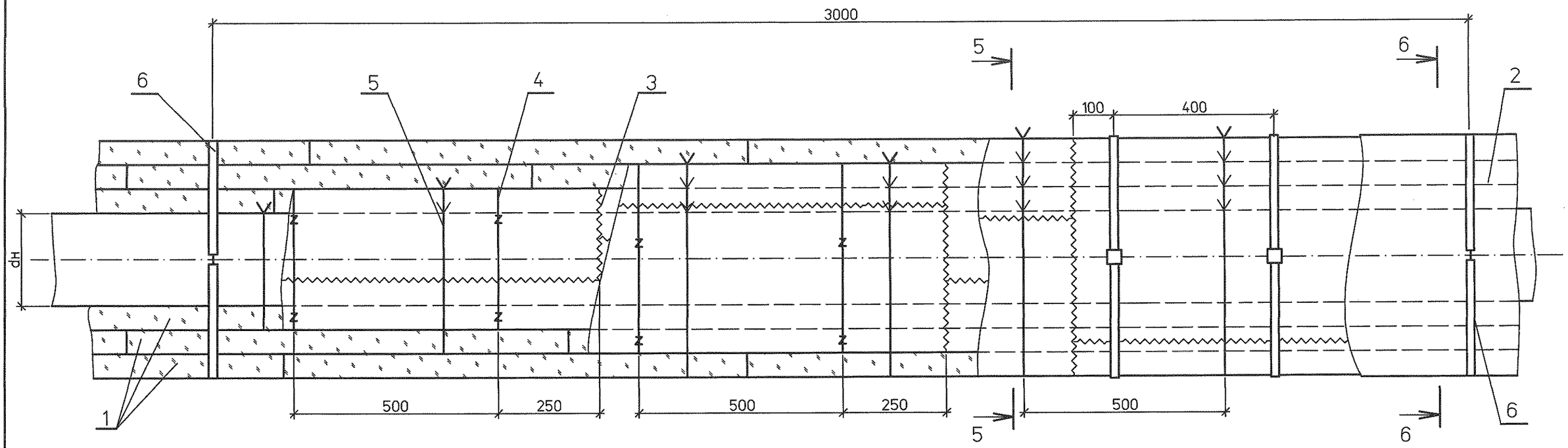

5–5

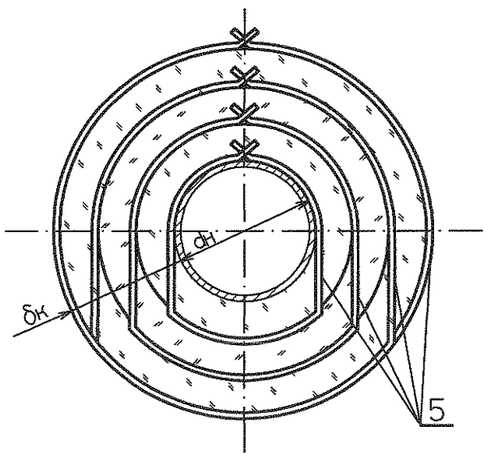

6–6

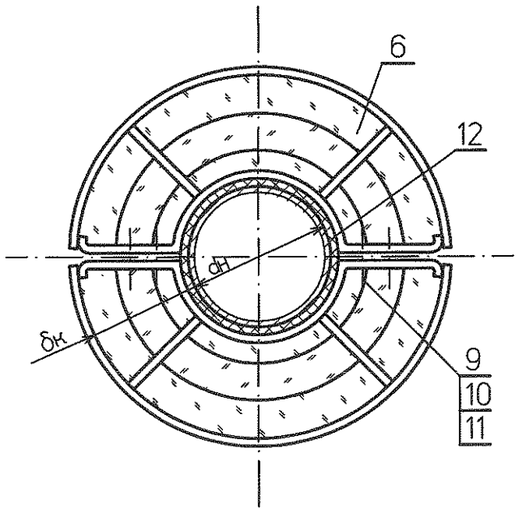

Взам.инв.№	
Подпись и дата	
Инв.№подл.	83652

Изм.	Кол.уч.	Лист	№док.	Подп.	Дата
Н. контр.		Михеев			17.02.14
Проверил		Ледова			17.02.14
Разработал		Проворов			17.02.14

1350.12.38А–30UHJ–1718–ТН

Объекты III очереди строительства
ЗАО СГК (ТЭЦ)

Трубопроводы машзала БВД в осях 16–28, рядах А–В и внутристанционные трубопроводы.

Стадия	Лист	Листов
Р	17	

Тепловая изоляция горизонтальных трубопроводов dн от 219 до 480мм матами прошивными в обкладках (окончание).

ОТКРЫТОЕ АКЦИОНЕРНОЕ ОБЩЕСТВО ИНСТИТУТ ТЕПЛОЭЛЕКТРОПРОЕКТ НИЖНИЙ НОВГОРОД

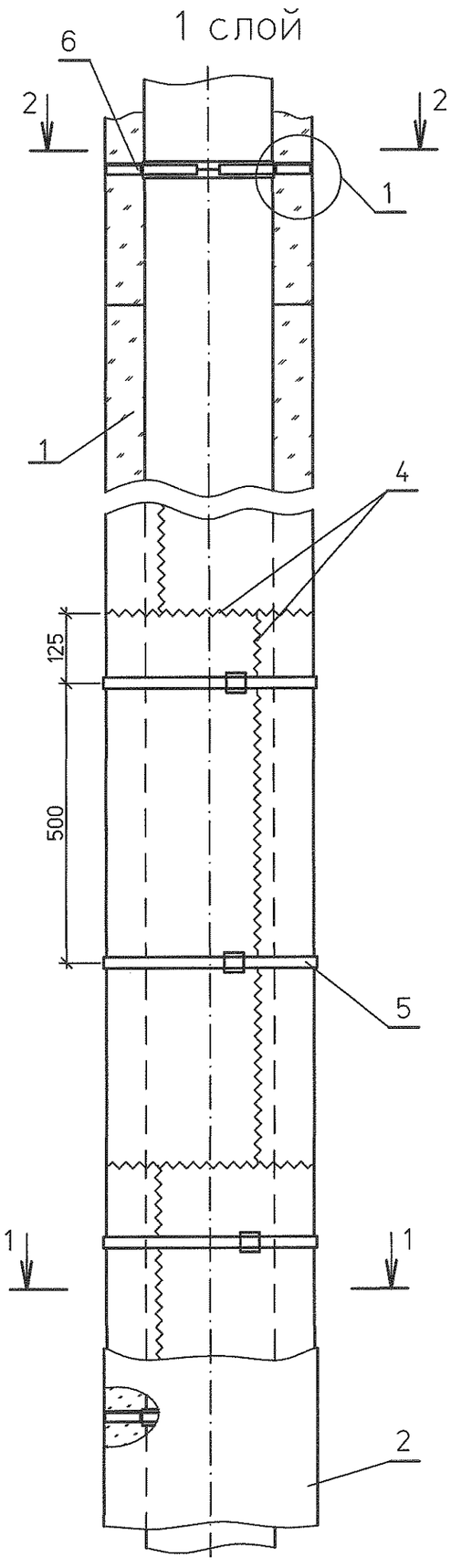

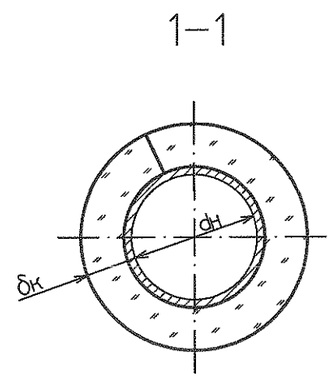

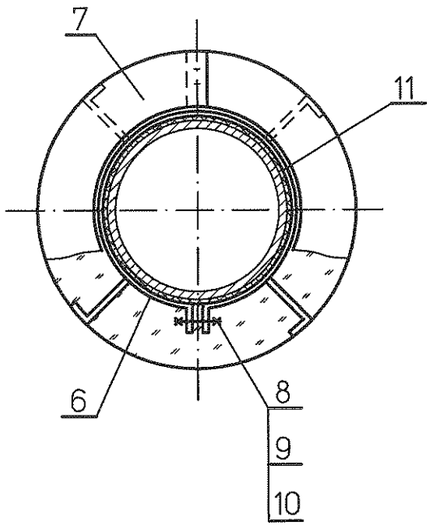

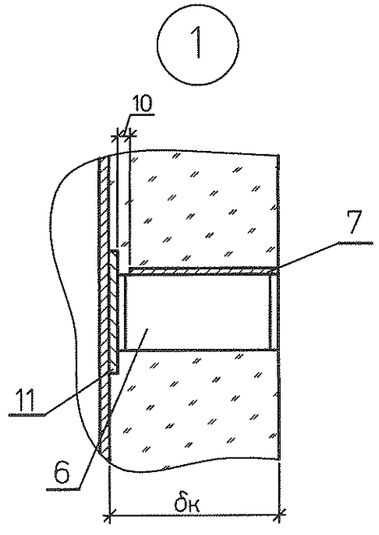

Спецификация деталей

Поз	Обозначение	Наименование	Кол.	Материал	Масса, кг ед.	Масса, кг общ.	Примечание
1	ТУ 5761-001-00126238-00	Маты теплоизоляционные прошивные энергетические					см. п. 1
		марки МТПЭ-21-75 м³					
2	л. 29	Покрытие защитное м²		ОЦ ОН-КР-1-0,8(0,5) ГОСТ 14918-80			
3	ГОСТ 3282-74	Кольцо из проволоки 2-0-Ч м		Ст0пс ГОСТ 380-2005	0,025		
4	ГОСТ 3282-74	Сшивка-проволока 0,8-0-Ч м		Ст0пс ГОСТ 380-2005	0,004		
5	л. 47	Бандаж с пряжкой		Сборный			
6	л. 52	Опорная полка		Сборный			
7	л. 56	Элемент диафрагмы		ОЦ ОН-КР-1-0,8(0,5) ГОСТ 14918-80			
8	ГОСТ 7798-70	Болт М12х50 4.6		20 ГОСТ 1050-88	0,062		
9	ГОСТ 5915-70	Гайка М12 5		20 ГОСТ 1050-88	0,0154		
10	ГОСТ 11371-78	Шайба 12 4.6		20 ГОСТ 1050-88	0,0063		
11	ТУ 95.2691-98	Прокладка толщиной 10мм(5х2) шириной 50мм					
		из картона базальтового марки БВТМ-К м²			0,600		

1 Маты теплоизоляционные энергетические можно заменить на маты минераловатные по ГОСТ 21880-94 или по техническим условиям завода-изготовителя.

Изм.	Кол.уч.	Лист	№док.	Подп.	Дата
Н. контр.		Михеев			17.02.14
Проверил		Ледова			17.02.14
Разработал		Проворов			17.02.14

1350.12.38А-30UHJ-1718-ТН

Объекты III очереди строительства ЗАО СГК (ТЭЦ)

Трубопроводы машзала БВД в осях 16-28, рядах А-В и внутристанционные трубопроводы.

Стадия	Лист	Листов
Р	18	

Тепловая изоляция вертикальных трубопроводов dн от 219 до 480мм матами прошивными в обкладках (начало).

ОТКРЫТОЕ АКЦИОНЕРНОЕ ОБЩЕСТВО ИНСТИТУТ ТЕПЛОЭЛЕКТРОПРОЕКТ НИЖНИЙ НОВГОРОД

Инв.№подл. 83652 | Подпись и дата | Взам.инв.№

2 слоя

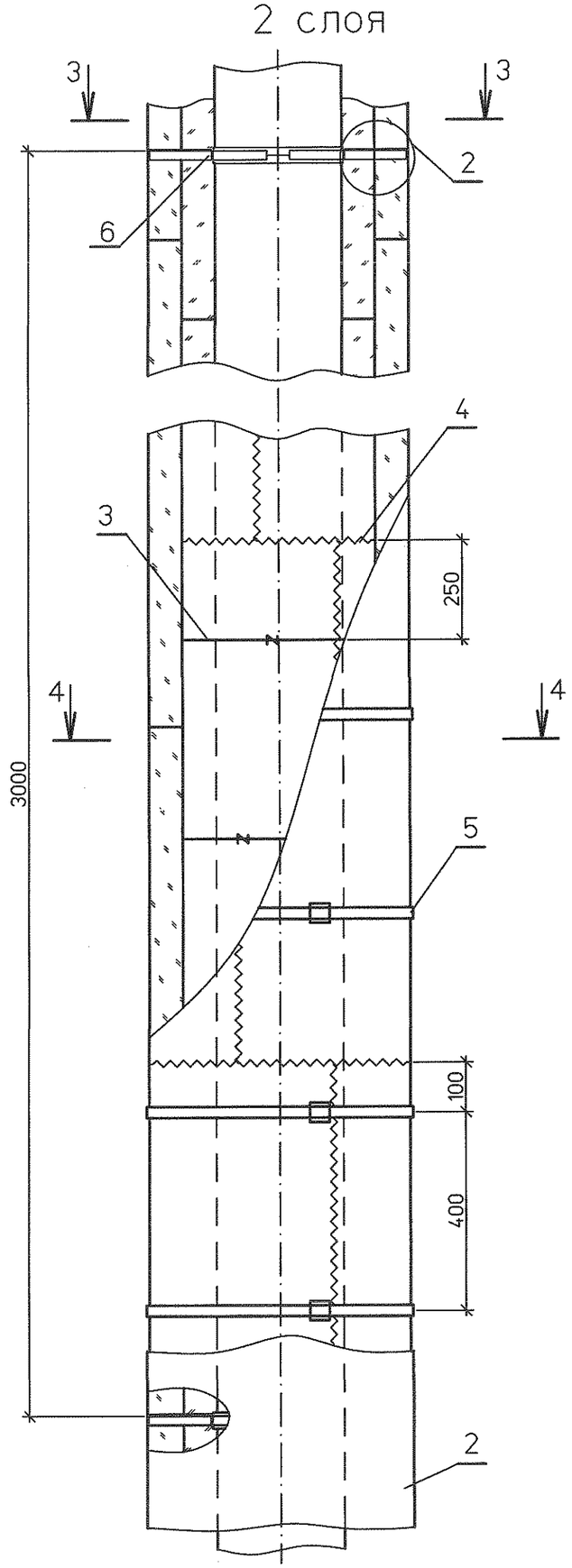

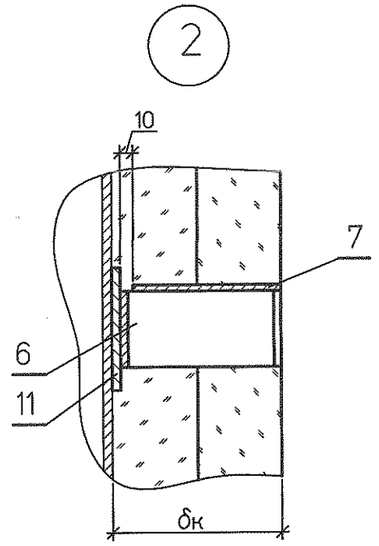

3–3

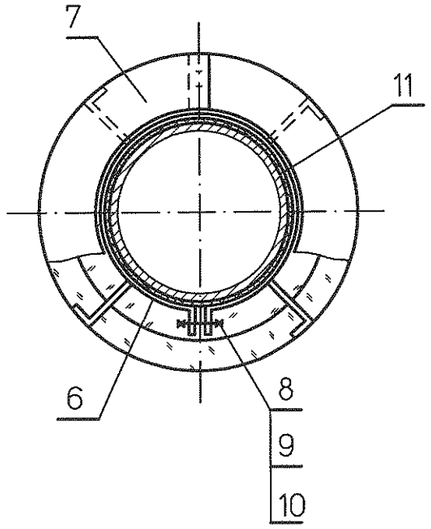

4–4

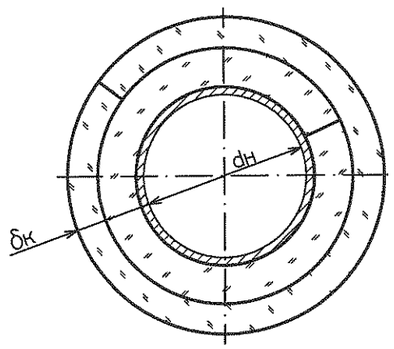

Изм.	Кол.уч.	Лист	№док.	Подп.	Дата
Н. контр.		Михеев			
Проверил		Ледова			17.02.14
Разработал		Проворов			17.02.14

1350.12.38А–30UHJ–1718–ТН

Объекты III очереди строительства
ЗАО СГК (ТЭЦ)

Трубопроводы машзала БВД в осях 16–28, рядах А–В и внутристанционные трубопроводы.

Стадия	Лист	Листов
Р	19	

Тепловая изоляция вертикальных трубопроводов dн от 219 до 480мм матами прошивными в обкладках (продолжение).

ОТКРЫТОЕ АКЦИОНЕРНОЕ ОБЩЕСТВО ИНСТИТУТ ТЕПЛОЭЛЕКТРОПРОЕКТ НИЖНИЙ НОВГОРОД

Инв.№подл.	Подпись и дата	Взам.инв.№
83652		

3 слоя

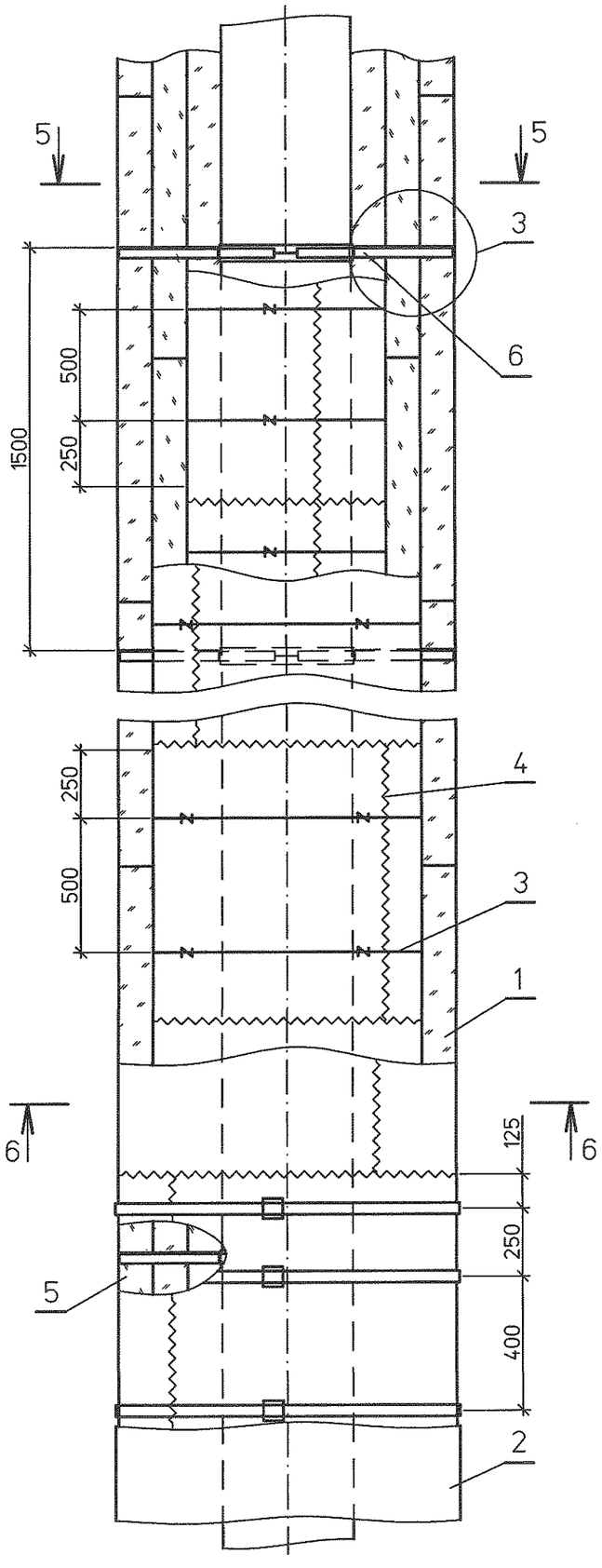

5–5

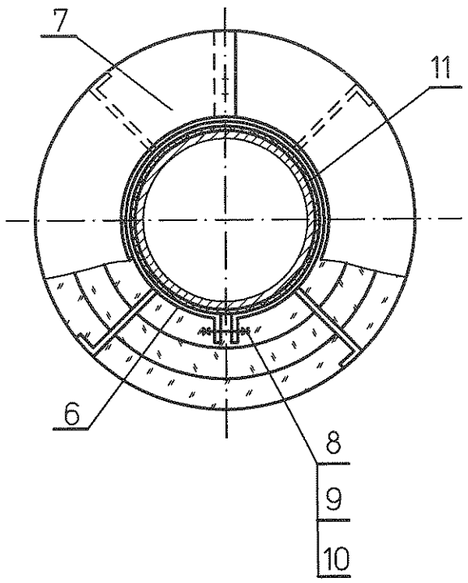

6–6

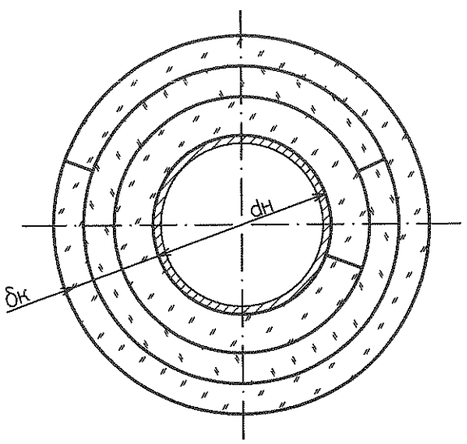

3

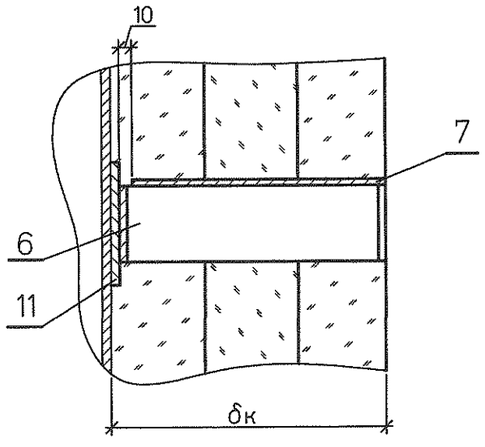

Изм.	Кол.уч.	Лист	№док.	Подп.	Дата
Н. контр.		Михеев			17.09.14
Нач. сект.		Шкитилева			17.09.14
Проверил		Ледова			17.09.14
Разработал		Проворов			17.09.14

1350.12.38А–30UHJ–1718–ТН

Объекты III очереди строительства
ЗАО СГК (ТЭЦ)

Трубопроводы машзала БВД в осях 16–28, рядах А–В и внутристанционные трубопроводы.

Стадия	Лист	Листов
Р	20	

Тепловая изоляция вертикальных трубопроводов dн от 219 до 480мм матами прошивными в обкладках (окончание).

ОТКРЫТОЕ АКЦИОНЕРНОЕ ОБЩЕСТВО ИНСТИТУТ ТЕПЛОЭЛЕКТРОПРОЕКТ НИЖНИЙ НОВГОРОД

Инв.№подл.	Подпись и дата	Взам.инв.№
83652		

1–1

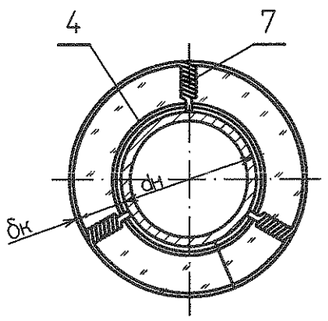

3–3

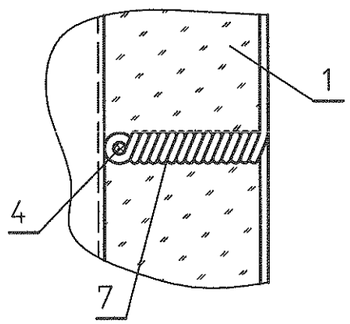

2–2

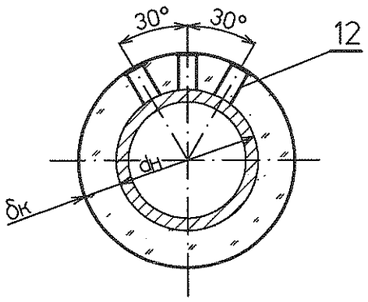

1 слой

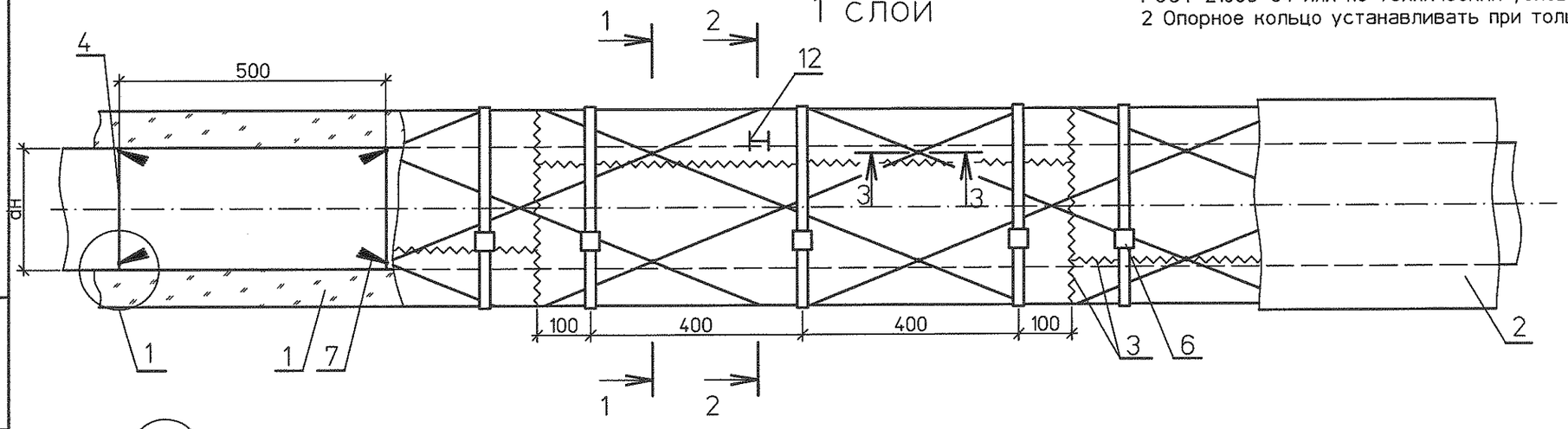

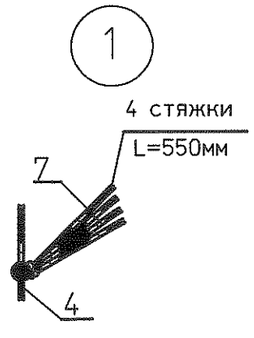

Спецификация

Поз	Обозначение	Наименование	Кол.	Материал	Масса, кг ед.	Масса, кг общ.	Примечание
1	ТУ 5761-001-00126238-00	Маты теплоизоляционные прошивные энергетические					См. п. 1
		марки МТПЭ-21-75 м³					
2	л. 29	Покрытие защитное		ОЦ ОН-КР-1-0,8(0,5) ГОСТ 14918-80			
3	ГОСТ 3282-74	Сшивка-проволока 0,8-0-Ч м		Ст0пс ГОСТ 380-2005	0,004		
4	ГОСТ 3282-74	Кольцо-проволока 2-0-Ч м		Ст0пс ГОСТ 380-2005	0,025		
5	л. 59	Опорное кольцо		Сборный			См. п. 2
6	л. 47	Бандаж с пряжкой		Сборный			
7	ГОСТ 3282-74	Стяжка-проволока 1,2-0-Ч м		Ст0пс ГОСТ 380-2005	0,009		
8	ГОСТ 7798-70	Болт М12х50 4.6		20 ГОСТ 1050-88	0,062		
9	ГОСТ 5915-70	Гайка М12 5		20 ГОСТ 1050-88	0,0154		
10	ГОСТ 11371-78	Шайба 12 4		20 ГОСТ 1050-88			
11	ТУ 95.2691-98	Прокладка толщиной 10мм(5х2) шириной 50мм из картона базальтового марки БВТМ-К м²			0,60		
12	л. 46	Скоба опорная		Сборный			

1. Маты теплоизоляционные энергетические можно заменить на маты минераловатные по ГОСТ 21880-94 или по техническим условиям завода-изготовителя.
2 Опорное кольцо устанавливать при толщине изоляции больше 120 мм

Изм.	Кол.уч.	Лист	№док.	Подп.	Дата
Н. контр.		Михеев			17.02.14
Проверил		Ледова			17.02.14
Разработал		Проворов			17.02.14

1350.12.38А-30UHJ-1718-ТН

Объекты III очереди строительства ЗАО СГК (ТЭЦ)

Трубопроводы машзала БВД в осях 16-28, рядах А-В и внутристанционные трубопроводы.

Стадия	Лист	Листов
Р	21	

Тепловая изоляция горизонтальных трубопроводов dн от 530 до 1420мм матами прошивными в обкладках (начало).

ОТКРЫТОЕ АКЦИОНЕРНОЕ ОБЩЕСТВО ИНСТИТУТ ТЕПЛОЭЛЕКТРОПРОЕКТ НИЖНИЙ НОВГОРОД

Взам.инв.№ | Подпись и дата | Инв.№подл. 83652

2 слоя

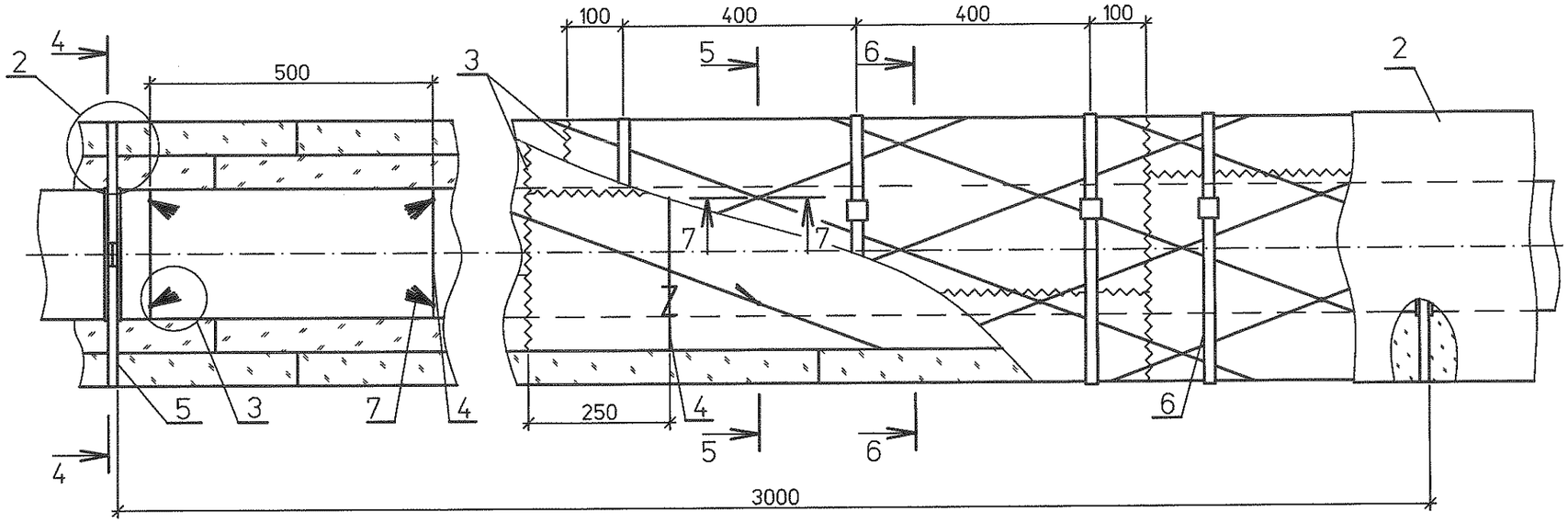

7–7

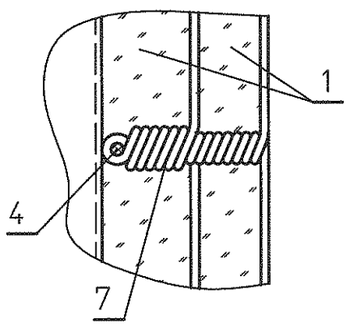

2

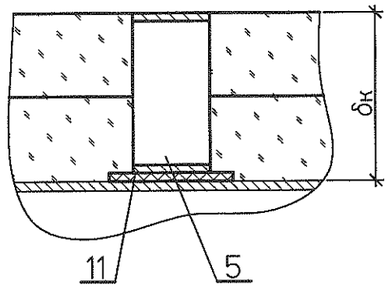

3

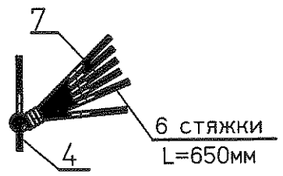

5–5

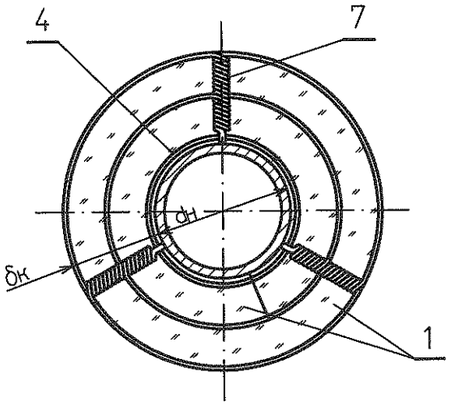

4–4

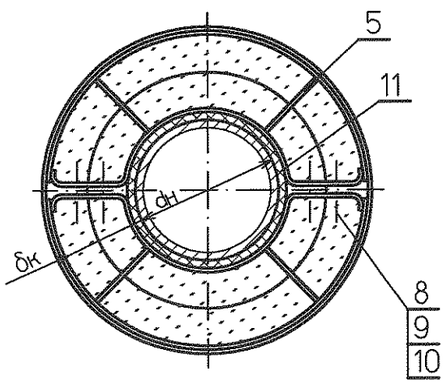

6–6

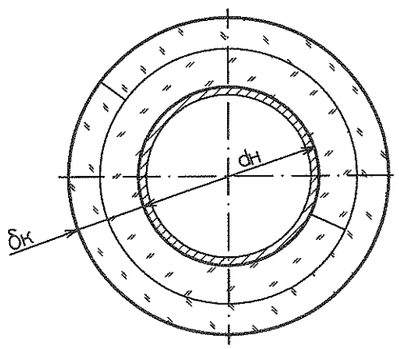

						1350.12.38А–30UHJ–1718–ТН		
						Объекты III очереди строительства ЗАО СГК (ТЭЦ)		
Изм.	Кол.уч.	Лист	№док.	Подп.	Дата	Трубопроводы машзала БВД в осях 16–28, рядах А–В и внутристанционные трубопроводы.	Стадия	Лист	Листов
							Р	22	
Н. контр.		Михеев			17.02.14	Тепловая изоляция горизонтальных трубопроводов dн от 530 до 1420мм матами прошивными в обкладках (окончание).	ОТКРЫТОЕ АКЦИОНЕРНОЕ ОБЩЕСТВО ИНСТИТУТ ТЕПЛОЭЛЕКТРОПРОЕКТ НИЖНИЙ НОВГОРОД		
Проверил		Ледова			17.02.14				
Разработал		Проворов			17.02.14				

Взам.инв.№	
Подпись и дата	
Инв.№подл.	83652

3 слой

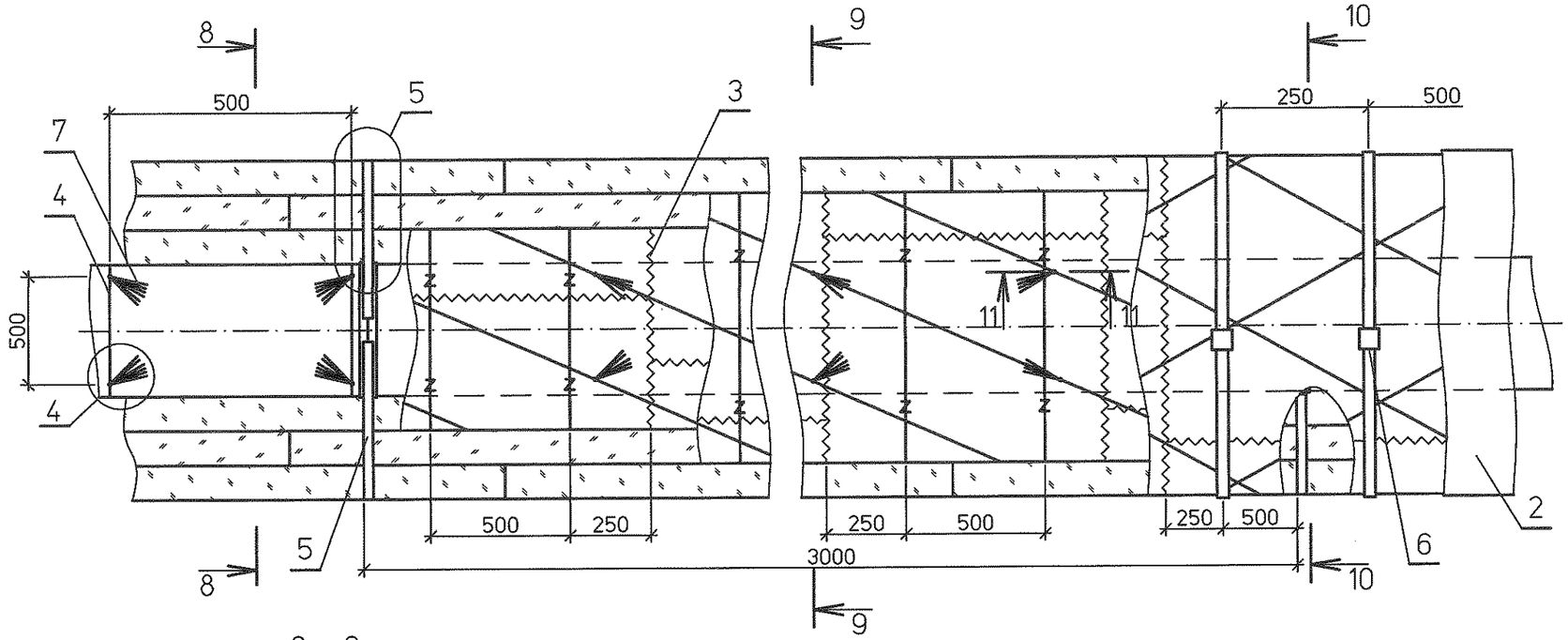

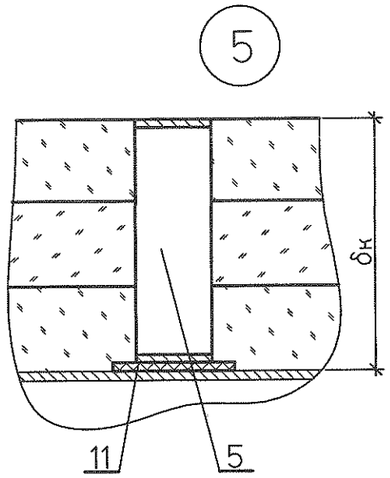

8–8

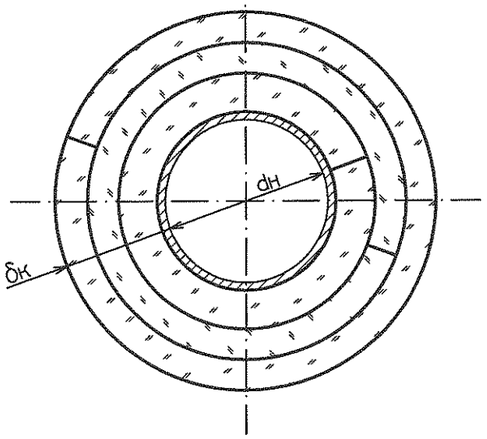

9–9

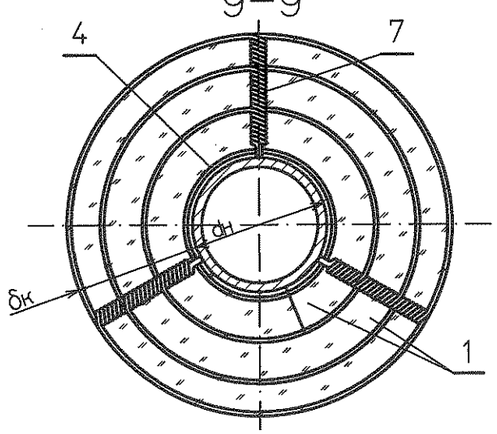

10–10

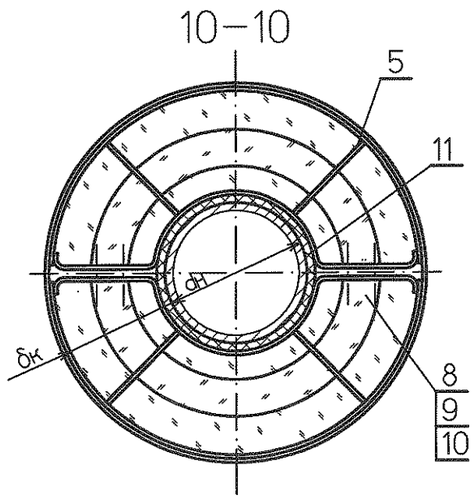

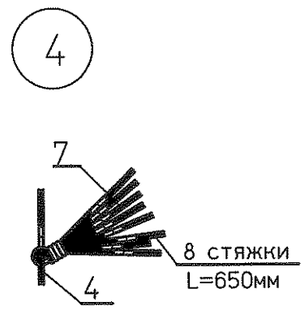

11–11

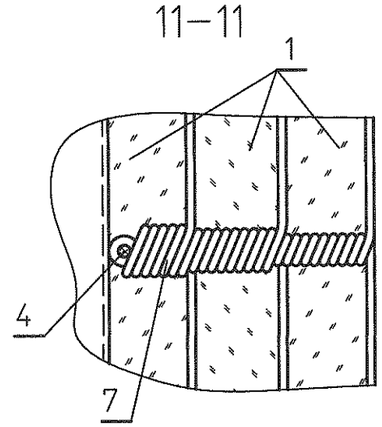

						1350.12.38А–30UHJ–1718–ТН			
						Объекты III очереди строительства ЗАО СГК (ТЭЦ)			
Изм.	Кол.уч.	Лист	№док.	Подп.	Дата	Трубопроводы машзала БВД в осях 16–28, рядах А–В и внутристанционные трубопроводы.	Стадия	Лист	Листов
							Р	23	
Н. контр.		Михеев			17.02.14	Тепловая изоляция горизонтальных трубопроводов dн от 530 до 1420мм матами прошивными в обкладках (окончание).	ОТКРЫТОЕ АКЦИОНЕРНОЕ ОБЩЕСТВО ИНСТИТУТ ТЕПЛОЭЛЕКТРОПРОЕКТ НИЖНИЙ НОВГОРОД		
Проверил		Ледова			17.02.14				
Разработал		Проворов			17.02.14				

Инв.№подл.	Подпись и дата	Взам.инв.№
83652		

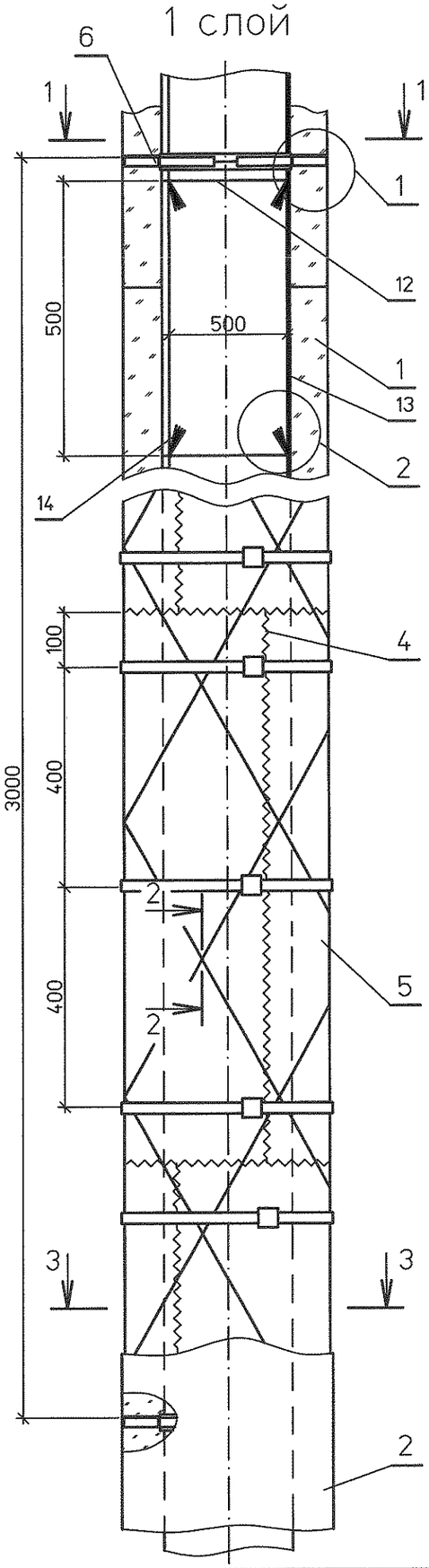

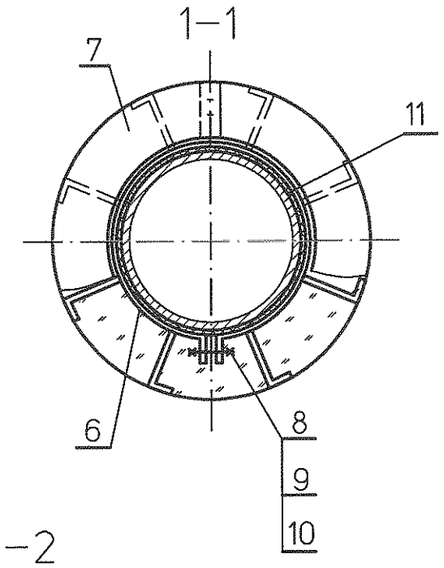

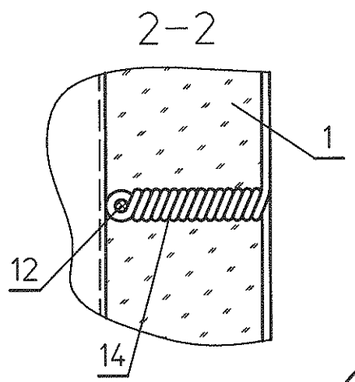

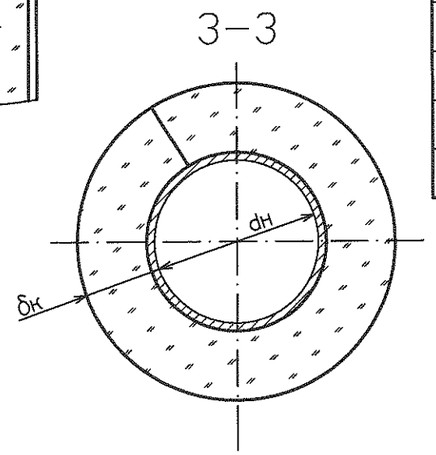

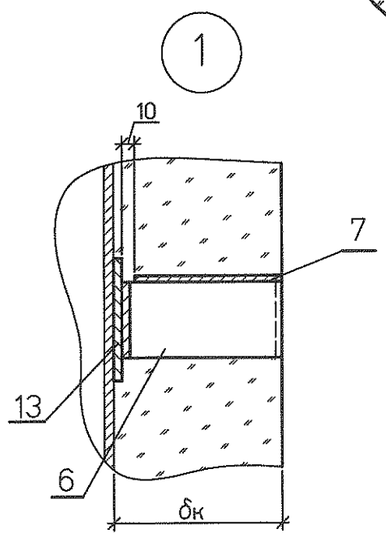

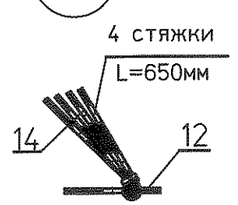

Спецификация деталей

Поз	Обозначение	Наименование	Кол.	Материал	Масса, кг ед.	Масса, кг общ.	Примечание
1	ТУ 5761-001-00126238-00	Маты теплоизоляционные прошивные энергетические					см. п. 1
		марки МТПЭ-21-75 м³					
2	л. 29	Покрытие защитное м²		ОЦ ОН-КР-1-0,8(0,5) ГОСТ 14918-80			
3	ГОСТ 3282-74	Кольцо из проволоки 2-0-4 м		Ст3пс ГОСТ 380-2005	0,025		
4	ГОСТ 3282-74	Сшивка-проволока 0,8-0-Ч м		Ст0пс ГОСТ 380-2005	0,004		
5	л. 47	Бандаж с пряжкой		Сборный			
6	л. 52	Опорная полка		Сборный			
7	л. 56	Элемент диафрагмы		ОЦ ОН-КР-1-0,8(0,5) ГОСТ 14918-80			
8	ГОСТ 7798-70	Болт М12х50 4.6		20 ГОСТ 1050-88	0,062		
9	ГОСТ 5915-70	Гайка М12 5		20 ГОСТ 1050-88	0,0154		
10	ГОСТ 11371-78	Шайба 12 4.6		20 ГОСТ 1050-88	0,0063		
11	ТУ 95.2691-98	Прокладка толщиной 18мм(9х2) шириной 50мм			0,60		
		из картона угнеупорного марки МКРКГ-400 м²					
12	ГОСТ 3282-74	Кольцо-проволока 2-0-Ч м		Ст0пс ГОСТ 380-2005	0,025		
13	ГОСТ 3282-74	Струна-проволока 2-0-Ч м		Ст0пс ГОСТ 380-2005	0,025		
14	ГОСТ 3282-74	Стяжка-проволока 1,2-0-Ч м		Ст0пс ГОСТ 380-2005	0,009		

1 Маты теплоизоляционные энергетические можно заменить на маты минераловатные по ГОСТ 21880-94 или по техническим условиям завода-изготовителя.

Изм.	Кол.уч.	Лист	№док.	Подп.	Дата
Н. контр.		Михеев			17.02.14
Проверил		Ледова			17.02.14
Разработал		Проворов			17.02.14

1350.12.38А-30UHJ-1718-ТН

Объекты III очереди строительства ЗАО СГК (ТЭЦ)

Трубопроводы машзала БВД в осях 16-28, рядах А-В и внутристанционные трубопроводы.

Стадия	Лист	Листов
Р	24	

Тепловая изоляция вертикальных трубопроводов dн от 530 до 1420мм матами прошивными в обкладках (начало).

ОТКРЫТОЕ АКЦИОНЕРНОЕ ОБЩЕСТВО ИНСТИТУТ ТЕПЛОЭЛЕКТРОПРОЕКТ НИЖНИЙ НОВГОРОД

Взам.инв.№	Подпись и дата	Инв.№подл.
		83652

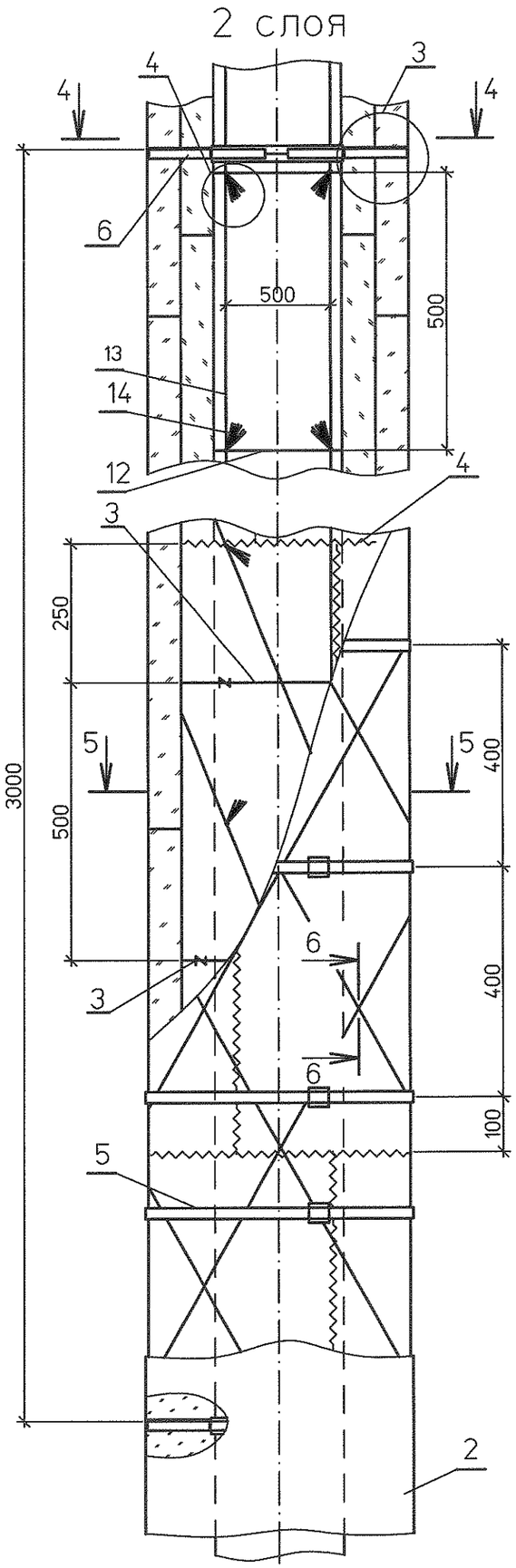

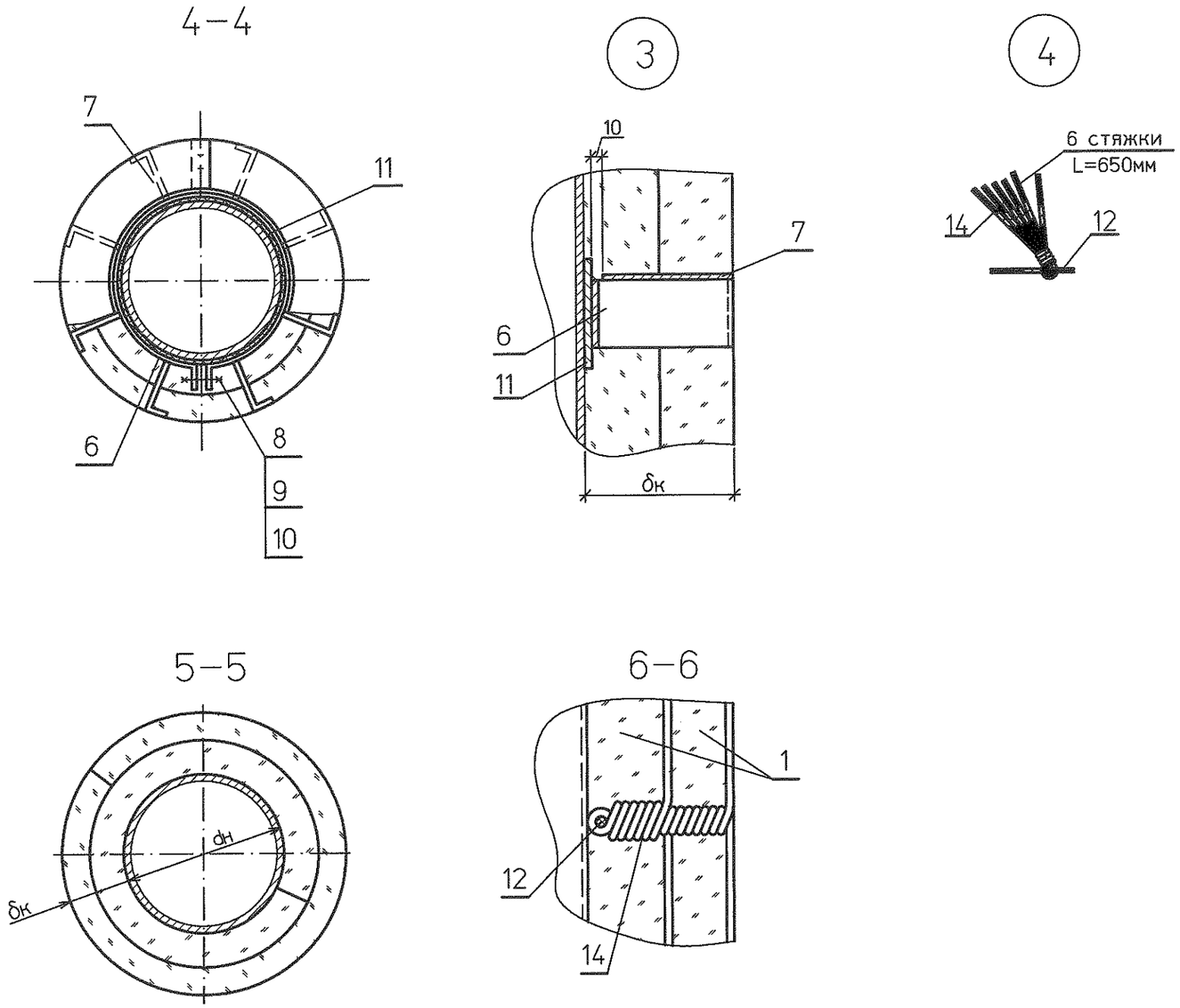

						1350.12.38А–30UHJ–1718–ТН			
						Объекты III очереди строительства ЗАО СГК (ТЭЦ)			
Изм.	Кол.уч.	Лист	№док.	Подп.	Дата	Трубопроводы машзала БВД в осях 16–28, рядах А–В и внутристанционные трубопроводы.	Стадия	Лист	Листов
							Р	25	
Н. контр.		Михеев			17.02.14	Тепловая изоляция вертикальных трубопроводов dн от 530 до 1420мм матами прошивными в обкладках (продолжение).	ОТКРЫТОЕ АКЦИОНЕРНОЕ ОБЩЕСТВО ИНСТИТУТ ТЕПЛОЭЛЕКТРОПРОЕКТ НИЖНИЙ НОВГОРОД		
Проверил		Ледова			17.02.14				
Разработал		Проворов			17.02.14				

Инв.№подл.	Подпись и дата	Взам.инв.№
83652		

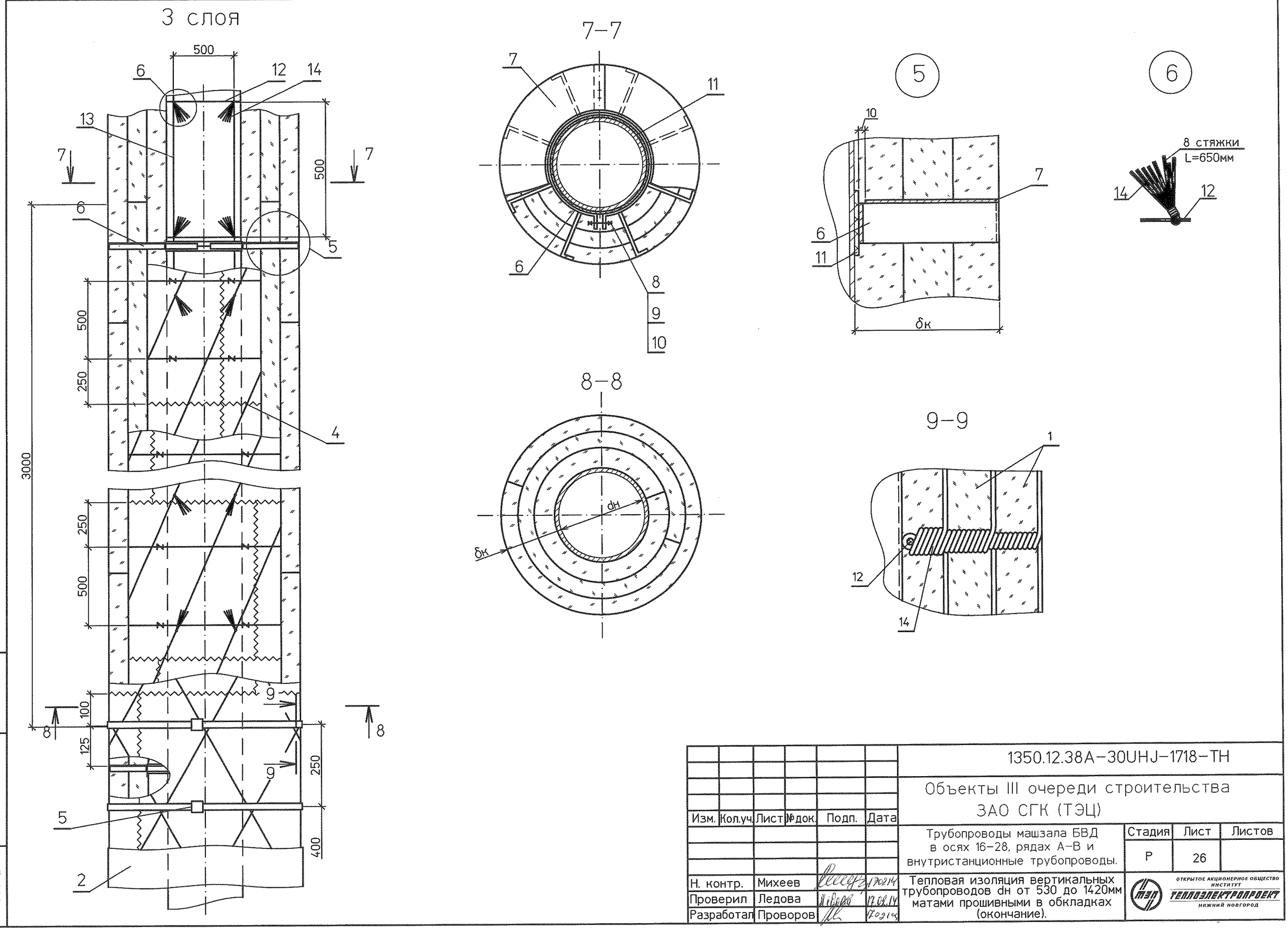

Изм.	Кол.уч.	Лист	№док.	Подп.	Дата
Н. контр.		Михеев			17.02.14
Проверил		Ледова			17.02.14
Разработал		Проворов			17.02.14

1350.12.38А–30UHJ–1718–ТН

Объекты III очереди строительства ЗАО СГК (ТЭЦ)

Трубопроводы машзала БВД в осях 16–28, рядах А–В и внутристанционные трубопроводы.

Стадия	Лист	Листов
Р	26	

Тепловая изоляция вертикальных трубопроводов dн от 530 до 1420мм матами прошивными в обкладках (окончание).

ОТКРЫТОЕ АКЦИОНЕРНОЕ ОБЩЕСТВО ИНСТИТУТ ТЕПЛОЭЛЕКТРОПРОЕКТ НИЖНИЙ НОВГОРОД

Инв.№подл.	Подпись и дата	Взам.инв.№
83652		

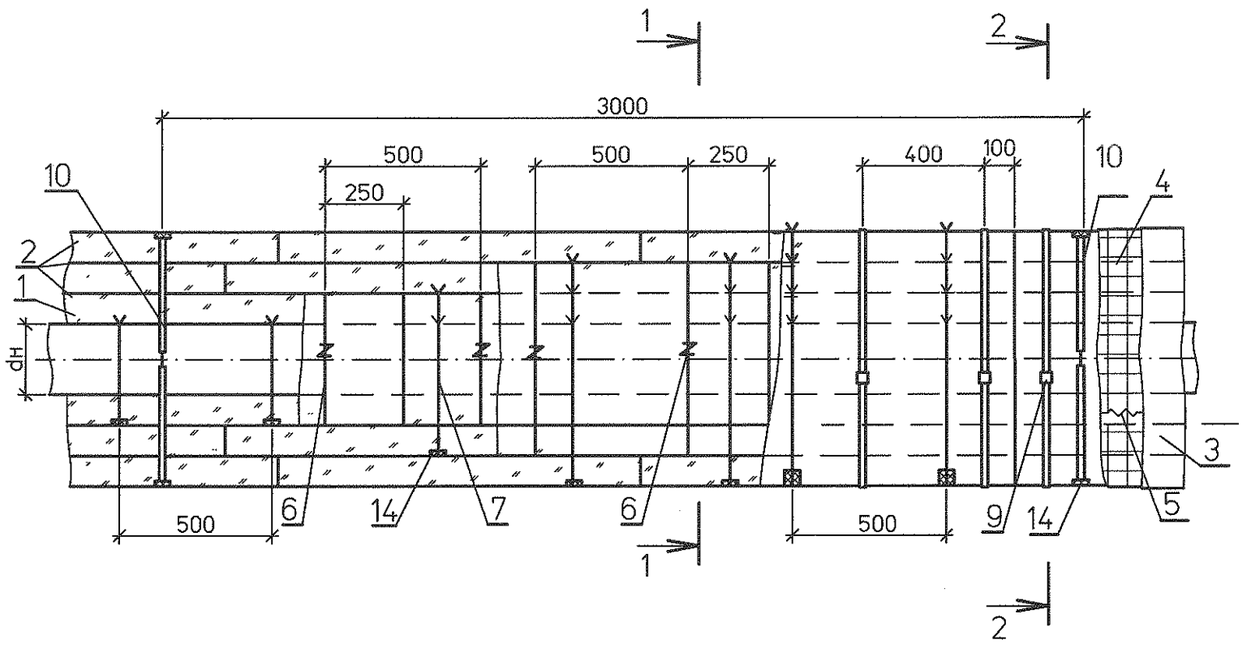

1 – 1

2 – 2

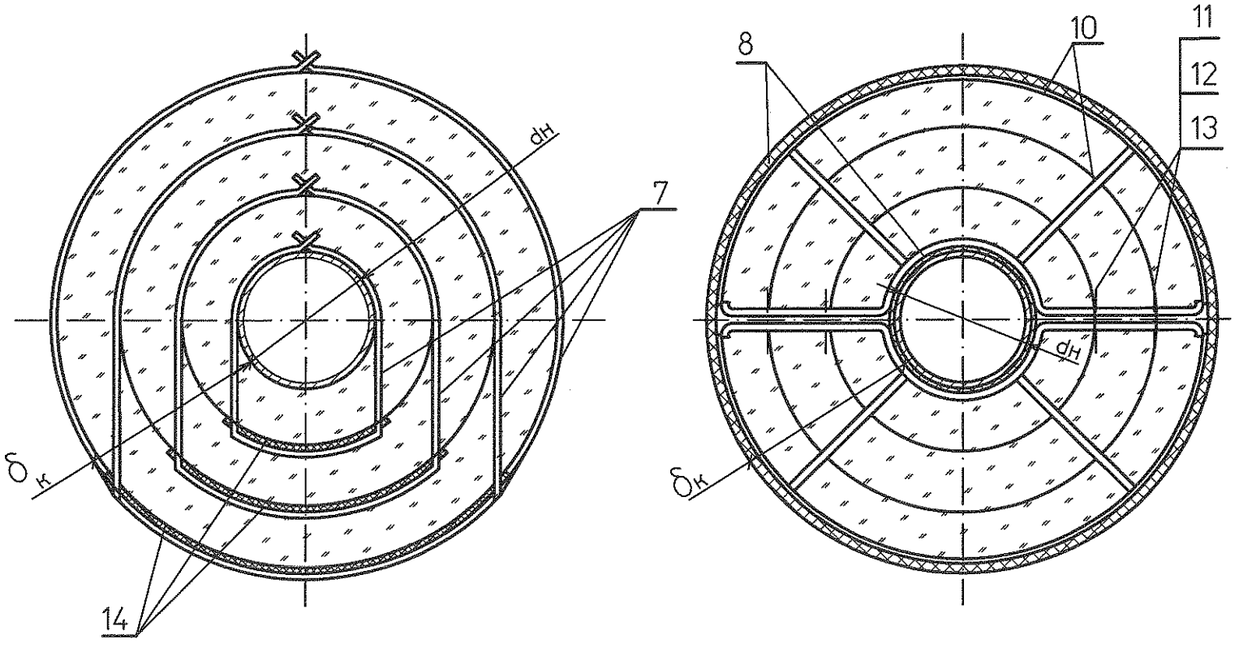

Поз	Обозначение	Наименование	Кол. Материал	Масса, кг ед.	Масса, кг общ.	Приме-чание
1	ГОСТ 2319–79	Муллитокремнеземистый войлок		200		
		марки МКРВ–200 м³				
2	ТУ 5769–002–08621635–89	Маты прошивные безобкладочные теплоизоляционные из базальтового		30		
		холста марки МПБ–30				
3	л. 29	Защитное покрытие из металлического листа горизонтальных трубопроводов м²	ОЦ ОН–КР–1–0,8(0,5) ГОСТ 14918–80	6,28		
4	ГОСТ 13603–89	Каркас из сетки стальной проволочной М25–0.6 м²	Ст3пс ГОСТ 380–2005	0,252		
5	ГОСТ 3282–74	Сшивка–проволока 0.8–0–Ч м	Ст0пс ГОСТ 380–2005	0,004		
6	ГОСТ 3282–74	Кольцо–проволока из углеродистой	Ст0пс ГОСТ 380–2005			
		стали диаметром 2мм м		0,025		
7	ГОСТ 18143–72	Подвеска–проволока из высоколегированной жаропрочной	12Х18Н10Т ГОСТ 5632–72			
		стали диаметром 1,2мм м		0,009		
8	ТУ 14–18–537–93	Прокладка толщиной 18мм(9х2) шириной 50мм		3,60		
		из картона огнеупорного марки МКРКГ–400 м²				
9	л. 47	Бандаж с пряжкой шт.	Сборный			
10	л. 59	Опорное кольцо шт.	Сборный			
11	ГОСТ 7798–70	Болт М12х50 4.6	25Х1МФ ГОСТ 20072–74	0,062		
12	ГОСТ 5915–70	Гайка М12 5	25Х1МФ ГОСТ 20072–74	0,0154		
13	ГОСТ 11371–78	Шайба 12 4.6	25Х1МФ ГОСТ 20072–74	0,0063		
14	ТУ 95.2691–98	Прокладка толщиной 5мм шириной 50мм из картона базальтового марки БВТМ–К м²		0,60		

Взам.инв.№

Подпись и дата

Инв.№подл. 83652

Изм.	Кол.уч.	Лист	№док.	Подп.	Дата
Н. контр.		Михеев			17.02.14
Проверил		Ледова			17.02.14
Разработал		Проворов			17.02.14

1350.12.38А–30UHJ–1718–ТН

Объекты III очереди строительства
ЗАО СГК (ТЭЦ)

Трубопроводы машзала БВД в осях 16–28, рядах А–В и внутристанционные трубопроводы.

Тепловая изоляция матами безобкладочными горизонтальных трубопроводов с t т.н.≥450°С.

Стадия	Лист	Листов
Р	27	

ОТКРЫТОЕ АКЦИОНЕРНОЕ ОБЩЕСТВО ИНСТИТУТ
ТЕПЛОЭЛЕКТРОПРОЕКТ
НИЖНИЙ НОВГОРОД

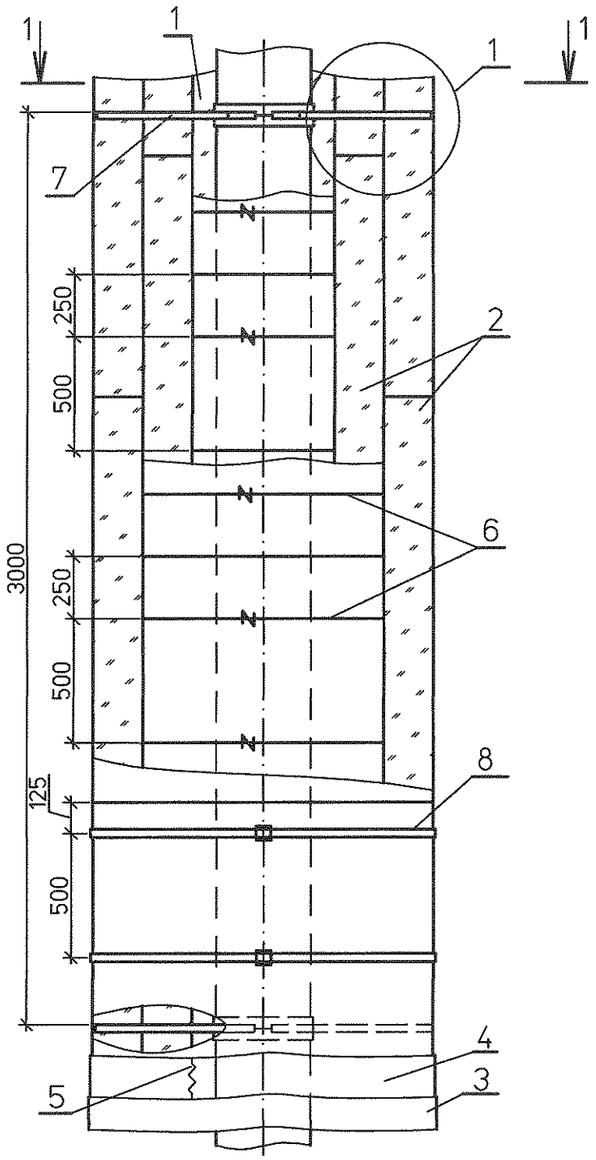

1 – 1

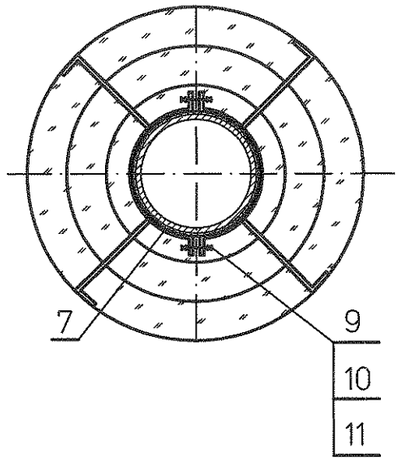

1

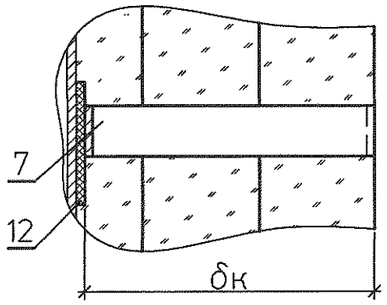

Спецификация деталей

Поз	Обозначение	Наименование	Кол.	Материал	Масса, кг ед.	Масса, кг общ.	Приме-чание
1	ГОСТ 2319–79	Муллитокремнеземистый войлок			200		
		марки МКРВ–200 м³					
2	ТУ 5769–002–08621635–89	Маты прошивные безобкладочные теплоизоляционные из базальтового			30		
		холста марки МПБ–30					
3	л. 29	Защитное покрытие из металлического листа вертикальных трубопроводов м²		ОЦ ОН–КР–1–0,8(0,5) ГОСТ 14918–80	6,28		
4	ГОСТ 13603–89	Каркас из сетки стальной проволочной М25–0,6 м²		Ст3пс ГОСТ 380–2005	0,252		
5	ГОСТ 3282–74	Сшивка–проволока 0,8–О–Ч м		Ст0пс ГОСТ 380–2005	0,004		
6	ГОСТ 3282–74	Кольцо–проволока из углеродистой стали		Ст0пс ГОСТ 380–2005			
		диаметром 2мм м			0,025		
7	л. 52	Опорная полка шт.		Сборный			
8	л. 47	Бандаж с пряжкой шт.		Сборный			
9	ГОСТ 7798–70	Болт М12х50 4.6		25Х1МФ ГОСТ 20072–74	0,062		
10	ГОСТ 5915–70	Гайка М12 5		25Х1МФ ГОСТ 20072–74	0,0154		
11	ГОСТ 11371–78	Шайба 12 4.6		25Х1МФ ГОСТ 20072–74	0,0063		
12	ТУ 14–18–537–93	Прокладка толщиной 18мм(9х2) шириной 50мм			3,60		
		из картона огнеупорного марки МКРКГ–400 м²					

Взам.инв.№

Подпись и дата

Инв.№подл. 83652

Изм.	Кол.уч.	Лист	№док.	Подп.	Дата
Н. контр.		Михеев			19.02.14
Проверил		Ледова			17.02.14
Разработал		Проворов			17.02.14

1350.12.38А–30UHJ–1718–ТН

Объекты III очереди строительства
ЗАО СГК (ТЭЦ)

Трубопроводы машзала БВД в осях 16–28, рядах А–В и внутристанционные трубопроводы.

Стадия	Лист	Листов
Р	28	

Тепловая изоляция матами безобкладочными вертикальных трубопроводов с t т.н.≥450°С.

ОТКРЫТОЕ АКЦИОНЕРНОЕ ОБЩЕСТВО ИНСТИТУТ ТЕПЛОЭЛЕКТРОПРОЕКТ НИЖНИЙ НОВГОРОД